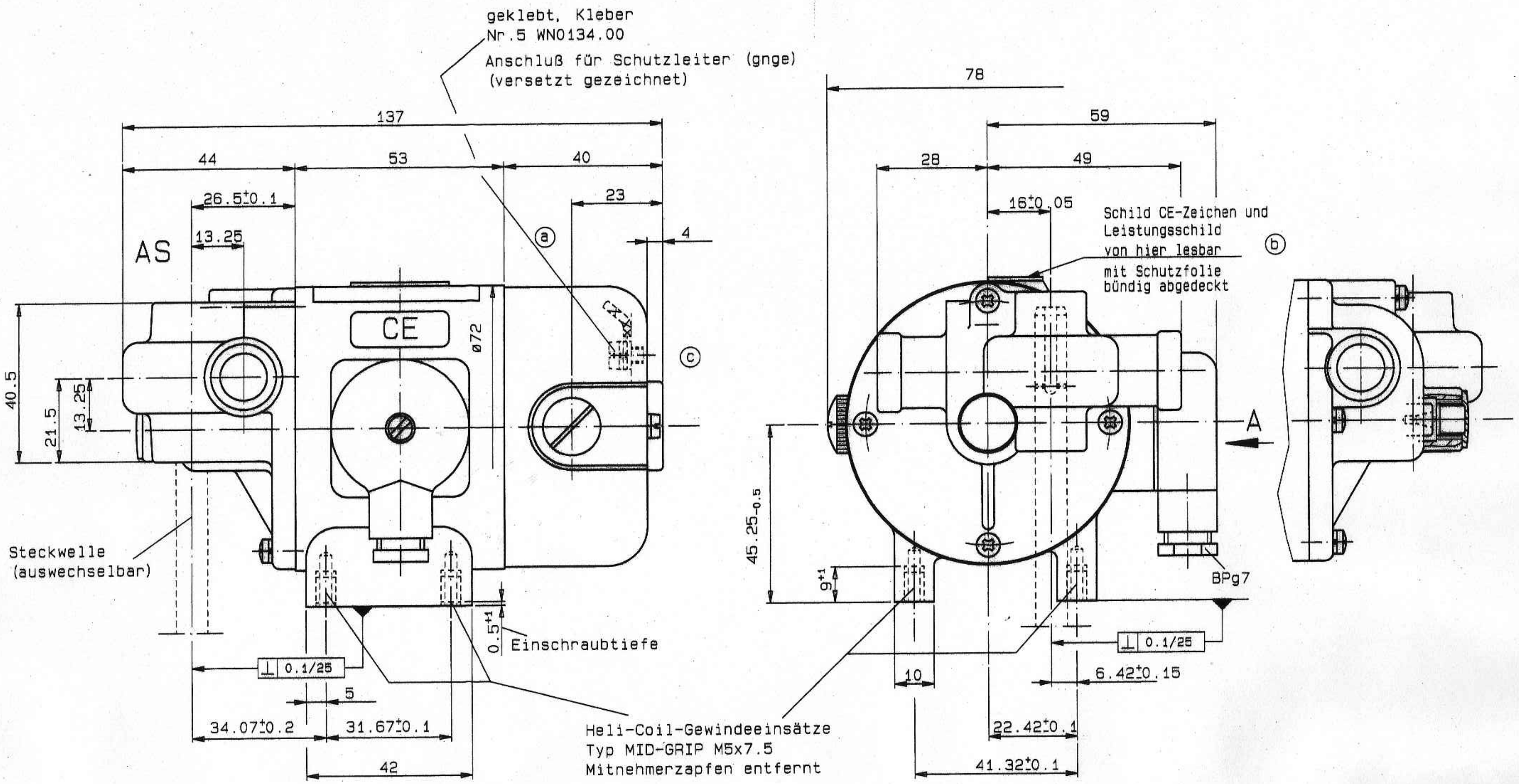

A ohne Deckel
nur Klemmenbrett gezeichnet

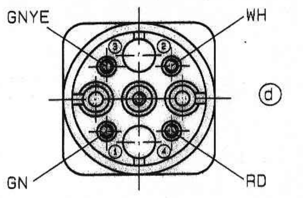

Schutzart: IP44

Kunden

Maße ohne Toleranzangabe unverbindlich

02. Okt. 2008

d	52848	01.10.08	kra	Ma
c	51259	24.5.07	Ma	
b	50343	11.9.05	Ma	
a	41560	9.3.99	Ma	

Änderung

über bis	0.5 3	3 6	6 30	30 120	120 400	400 1000
	±0.1	±0.1	±0.2	±0.3	±0.5	±0.8

Allg.Tol.WN0311.xx s.ISO 2768-mH

Paßmaß | Abmaß

Maßstab 1:1
K.-Nr.
Zn.v.Kd. 2226863-1201
Ursprung

	Datum	Name
Bearb.	17.11.98	Ma
Gepr.		
Norm		

GROSCHOPP
Groschopp AG
Drives & More
Greefsallee 49 · D-41747 Viersen

Rohteil-o.Mod.-Nr.
Werkstoff

KM58-20
m.Getr.Z21, Klemmenbrett m.Schutzleiter

K7869 2223783-1201 | CH 9 | Bl-Nr Bl

Ersatz für

CAD-Zeichnung
Manuelles Ändern nicht gestattet

Für diese technische Unterlage behalten wir uns alle Rechte vor. Urheberschutz gemäß DIN 34

AZA	PDA	QM	MW	PDE	PDM-M	PDM-G	PDW	LF	SPR
Kunde	VK	GB	GP	GC	TZS	CNC	MB		