TURIAN in Deutschland: MOEBIUS GmbH, Im Herrngarten 24
D-65527 Niedernhausen
Tel.: +49-6127-78544, Fax: -78548
Email: info@moebius-niedernhausen.de
Web: www.moebius-niedernhausen.de

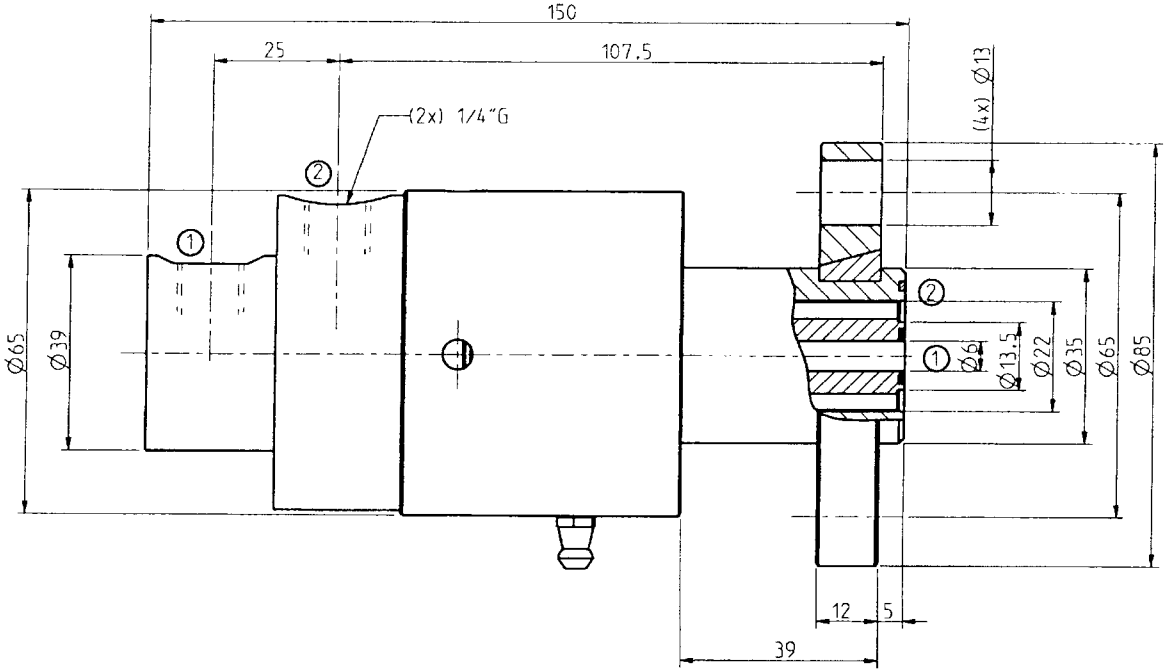

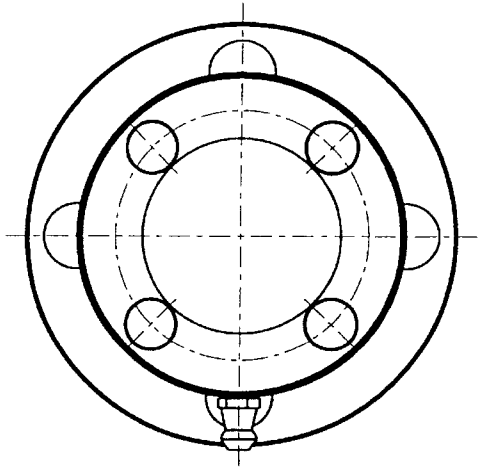

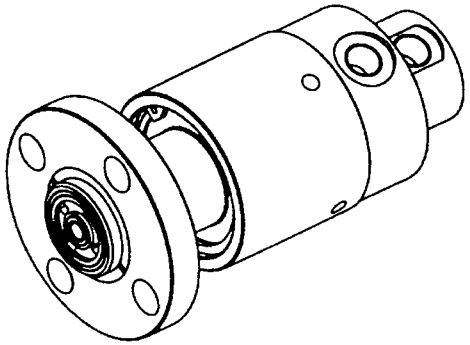

GD 06 2U/F		
	ARIA	OLIO
P	12 bar	-
P1	-	100 bar
P2	-	70 bar
T	80 °C	
N	3000 RPM	

Modell GD 06 2U/F/acq

Medium: Wasser / *Water*

$p_1$max: 100 bar

$p_2$max: 70 bar

nmax: 1000 min^{-1}

t max: 80°C

Stand 15.06.2016

5				quantità
4				
3				smussi non quotati 0.3 mm
2				
1				trattamento
	descrizione modifica	data	firma	

RUGOSITA' µm
Ra = 0.2
Ra = 0.8
Ra = 3.2
Ra = 12
Grezzo

materiale		componente: ASSIEME	modello: GD 06 2U-F
data: 13-04-06	firma	TOLLERANZA GENERALE DI LAVORAZIONE GRADO DI PRECISIONE UNI 5307 ☐ Grossolano ☐ Medio ☐ Preciso	scala: 1.000
TURIAN Castellanza		descrizione: GIUNTO 2 VIE 1/4G	
		N° disegno: 8653	Acq